ROZVINUTÝ POHĽAD A - A* M= 1:100

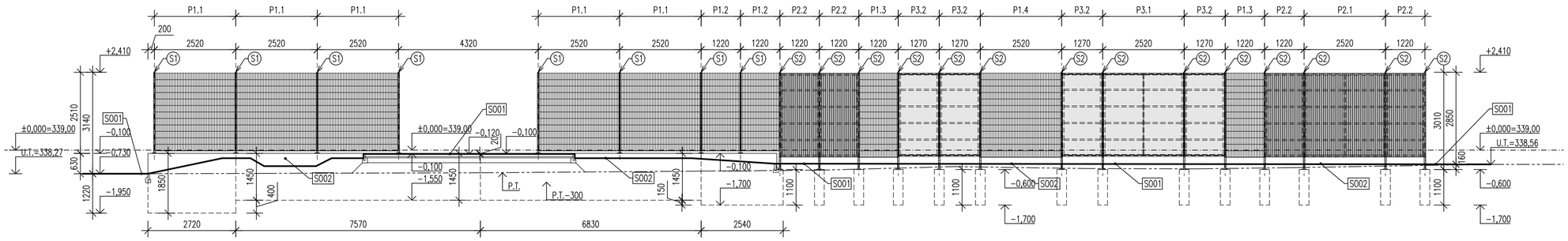

PÔDORYS OPLOTENIA ZA PÓDIOM M= 1:100

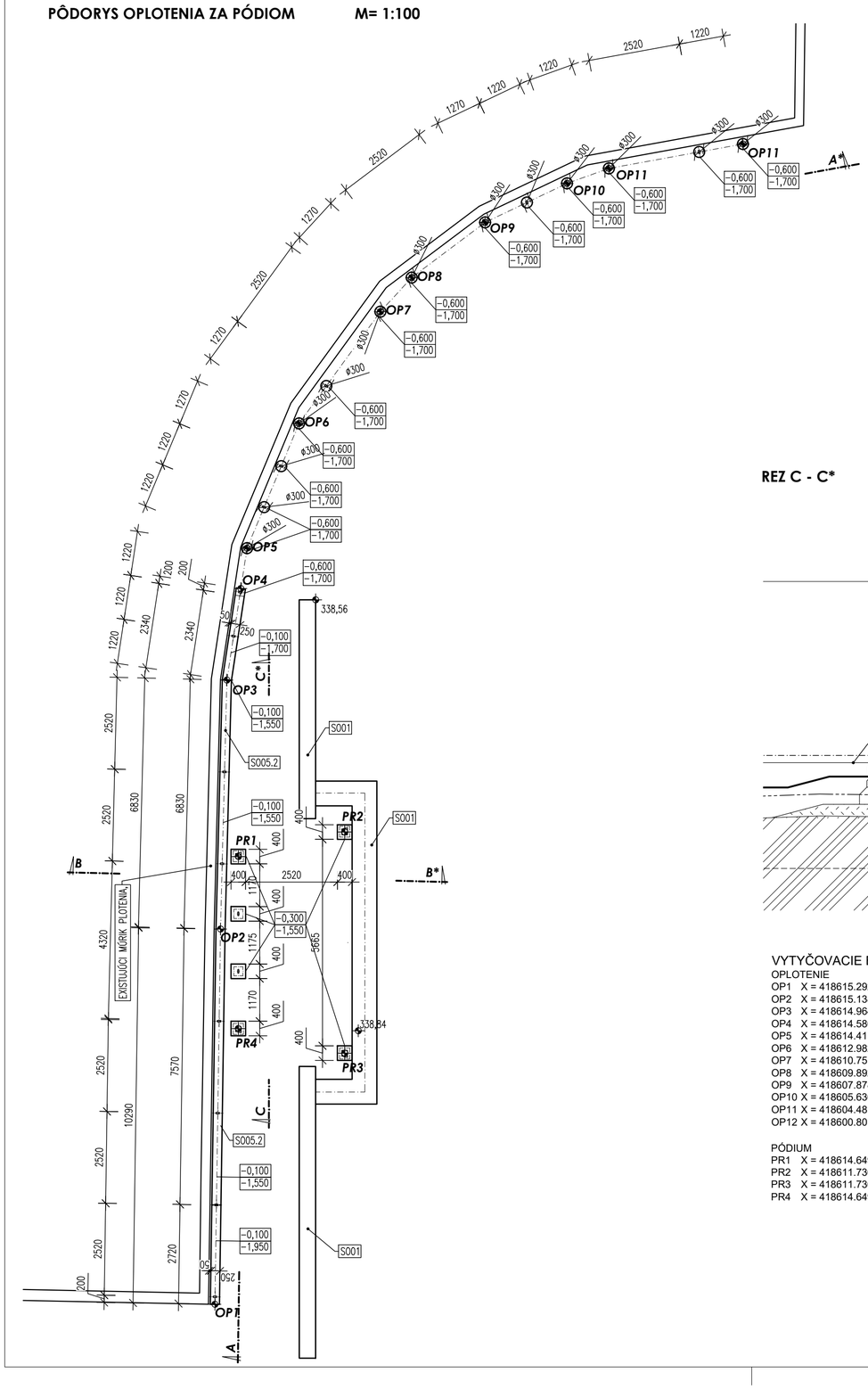

REZ B - B* M= 1:50

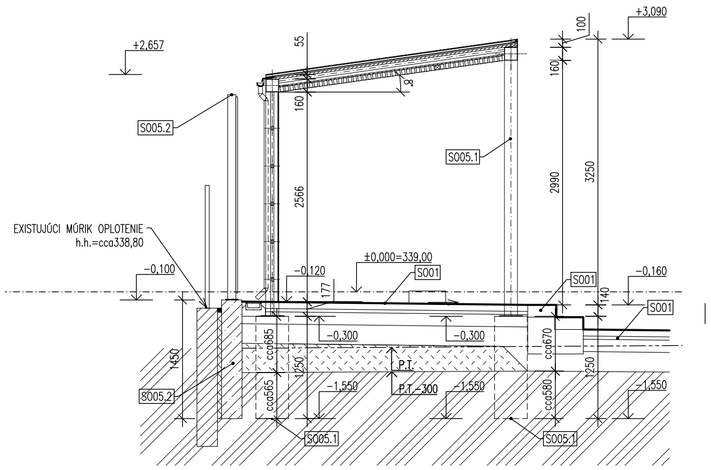

REZ C - C* M= 1:50

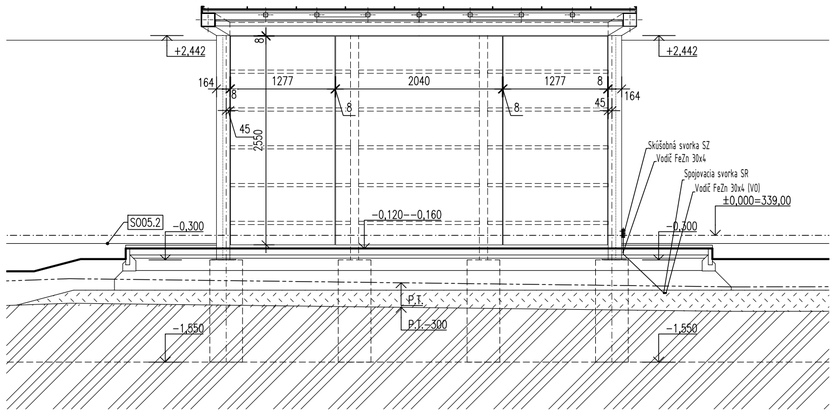

Poznámka:
- Položky označené ako SO 01 sú predmetom riešenia objektu Terénne úpravy, spevnené plochy.
- Položky označené ako SO 02 sú predmetom riešenia objektu Vegetačné úpravy.
- Projektová dokumentácia nenahrádza dielenskú dokumentáciu dodávateľa.
- Všetky prípadné zmeny projektu je nutné pred ich realizáciou prekonzultovať s autorom projektu. Ich realizácia je možná iba na základe písomného súhlasu.
- Prípadné nejasnosti resp. nezrovnalosti v projekte je nutné bezodkladne oznámiť zodpovednému projektantovi časti projektu !
- Projektované rozmery všetkých stavebných konštrukcií a výrobkov je nutné pred ich zadaním do výroby overiť premeraním na stavbe !
- Všetky prvky mestského mobiliáru musia byť riadne ukotvené podľa podkladov výrobcu, v opačnom prípade hrozí pri neopatrnom užívaní prevrhnutie výrobku, za jeho následky nenesie výrobca žiadnu zodpovednosť.

N

±0,000 = 339,00 m.n.m. Bpv

VYTYČOVACIE BODY:

OPLOTENIE

OP1	X = 418615.2925	Y = 1230312.8949
OP2	X = 418615.1387	Y = 1230302.6010
OP3	X = 418614.9647	Y = 1230295.7721
OP4	X = 418614.5808	Y = 1230293.2613
OP5	X = 418614.4114	Y = 1230292.1542
OP6	X = 418612.9827	Y = 1230288.7301
OP7	X = 418610.7515	Y = 1230285.6667
OP8	X = 418609.8925	Y = 1230284.7313
OP9	X = 418607.8785	Y = 1230283.2166
OP10	X = 418605.6300	Y = 1230282.1469
OP11	X = 418604.4813	Y = 1230281.7357
OP12	X = 418600.8018	Y = 1230281.0663

PÓDIUM

PR1	X = 418614.6493	Y = 1230300.6137
PR2	X = 418611.7305	Y = 1230299.9392
PR3	X = 418611.7305	Y = 1230306.0044
PR4	X = 418614.6493	Y = 1230305.3299

LEGENDA MATERIÁLOV

- PROSTÝ BETÓN C16/20
- EXISTUJÚCE KONŠTRUKCIE
- HRUBÉ TERÉNNE UPRAVY - PREDMET RIEŠENIA SO 01 TERÉNNE ÚPRAVY, SPEVNENÉ PLOCHY
- RASTLÝ TERÉN

UZEMNENIE:

Na konštrukciu pódia a na vybrané sĺpiky oplotenia bude osadená skúšobná svorka. Z uzemňovacieho pásu FeZn 30x4mm verejného osvetlenia bude cez pripojovaciu svorku SR vyvedený pás FeZn 30x4mm (alt. FeZn Ø10mm) do skúšobnej svorky. Pri prechodoch betónovými konštrukciami bude použitá ochrana proti korózii v súlade s STN (zalievaná chránička).
Podrobnosti riešenia viď. objekt SO 06 Prípojka NN a verejné osvetlenie.

Č.REVÍZIE	DÁTUM	VYPRACOVAL	POPIS ZMENY

NÁZOV STAVBY: **Zelené sídliská - lokalita Bernolákova, Radvanská**

MIESTO STAVBY: *k.ú. Banská Bystrica*

STUPEŇ PROJEKTU: **DOK. PRE STAVEBNÉ POVOLENIE A REALIZÁCIE STAVBY**

INVESTOR: **MESTO BANSKÁ BYSTRICA,ČSA 26, 974 01 Banská Bystrica**

PEČIATKA

GENERÁLNY PROJEKTANT: ING. MAGDALENA HORŇÁKOVÁ – ATELIER DUMA
SEREĎSKÁ 66, 917 05 TRNAVA
www.atelierduma.sk

ZODPOVEDNÝ PROJEKTANT OBJEKTU / ČASTI: Ing. Magdalena Horňáková, autorizovaný krajinný architekt SKA_0014KA

VYPRACOVAL: Ing. Magdalena Horňáková, Ing. arch. Gabriela Lapšanská, Ing. Nora Kuhnová

STAVEBNÝ OBJEKT: **SO05 DROBNÁ ARCHITEKTÚRA, UMELECKÉ PRVKY**
SO 05.1 PÓDIUM, SO05.2 OPLOTENIE ZA PÓDIOM

DÁTUM: 01/2025

VÝKRES Č.: **02**

NÁZOV VÝKRESU: **ZÁKLADY - PÔDORYS, REZY, RPZVINITÝ POHĽAD**

SADA

KÓD VÝKRESU	ČÍSLO ZAKÁZKY	STUPEŇ PROJEKTU	STAVEBNÝ OBJEKT	FORMÁT	MIERKA	REVÍZIA
	1023	DSP/DRS	SO 05 SO 05.2	6xA4	1:100,1:50	

© ING. MAGDALENA HORŇÁKOVÁ - ATELIER DUMA, SEREĎSKÁ 66, 917 05 TRNAVA